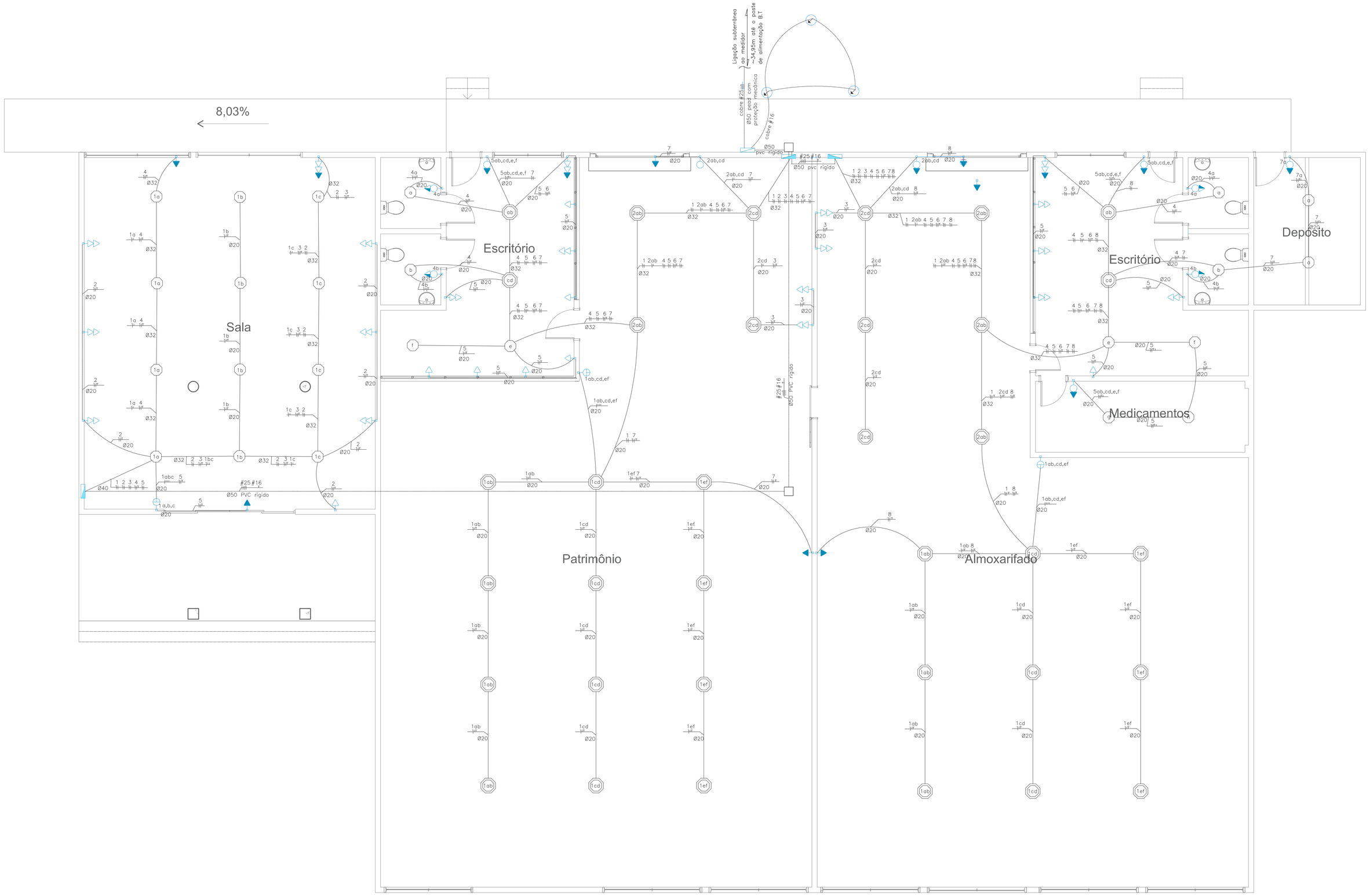

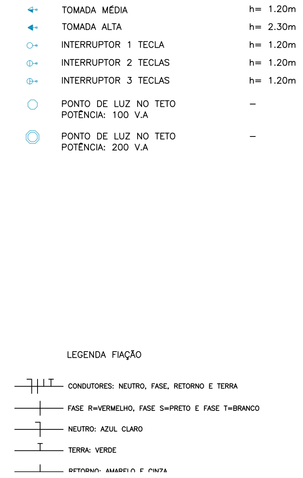

PLANTA BAIXA

ESCALA 1:50

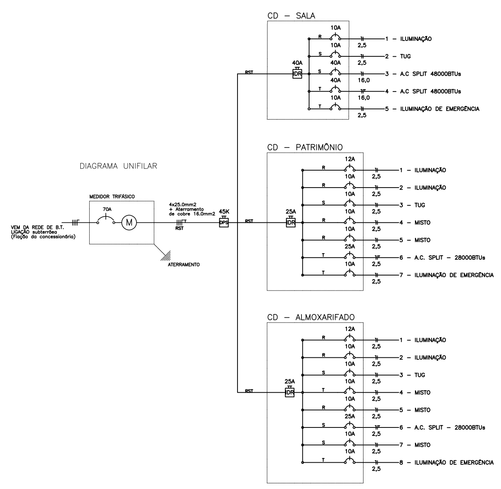

SALA								
CIRCUITO	EQUIPAMENTO	Recinto	observação	Carga utilizada	tensão (volt)	Cabo	Disjuntores
1	Iluminação	sala		1300	220	1,5 mm²	2x10
2	Tomadas	sala		1600	220	2,5 mm²	2x10
3	TUE	sala	ar condicionado 48000 btus	7140	220	16,0 mm²	2x40
4	TUE	sala	ar condicionado 48000 btus	7140	220	16,0 mm²	2x40
5	Iluminação	sala	iluminação de emergência	100	220	2,5 mm²	2x10

PATRIMÔNIO							
CIRCUITO	EQUIPAMENTO	Recinto	observação	Carga utilizada	tensão (volt)	Cabo	Disjuntores
1	Iluminação	patrimonio	amazenamento	2400	220	1,5 mm²	2x12
2	Iluminação	patrimonio	entrada	800	220	1,5 mm²	2x10
3	Tomadas	patrimonio		500	220	2,5 mm²	2x10
4	Misto	banheiros	iluminações e tomadas	1400	220	2,5 mm²	2x10
5	Misto	escritório	iluminações e tomadas	1900	220	2,5 mm²	2x10
6	TUE	escritório	ar condicionado 12000btus	4154	220	2,5 mm²	2x25
7	Iluminação	patrimonio/ Escritório	iluminação de emergência	300	220	2,5 mm²	2x10

ALMOXARIFADO							
CIRCUITO	EQUIPAMENTO	Recinto	observação	Carga utilizada	tensão (volt)	Cabo	Disjuntores
1	Iluminação	almoxarifado		1800	220	1,5 mm²	2x10
2	Iluminação	almoxarifado		1200	220	1,5 mm²	2x10
3	Tomadas	almoxarifado		500	220	2,5 mm²	2x10
4	Misto	banheiros	iluminações e tomadas	1400	220	2,5 mm²	2x10
5	Misto	enfermaria / medicamentos	iluminações e tomadas	2100	220	2,5 mm²	2x10
6	TUE	escritório	ar condicionado 12000btus	4154	220	2,5 mm²	2x25
7	Misto	depósito		300	220	2,5 mm²	2x10
8	Iluminação	Almoxarifado/ Escritório	iluminação de emergência	300	220	2,5 mm²	2x10

LISTA DE MATERIAIS			
ITEM	DESCRIÇÃO	UNIDADE	QUANTIDADE
1	ELETRODUTO FLEXÍVEL CORRUGADO, PVC, DN 20 MM (1/2"), PARA CIRCUITOS TERMINAIS, INSTALADO EM FORRO	M	35,00
2	ELETRODUTO FLEXÍVEL CORRUGADO, PVC, DN 20 MM (1/2"), PARA CIRCUITOS TERMINAIS, INSTALADO EM PAREDE	M	196,00
3	ELETRODUTO FLEXÍVEL CORRUGADO, PVC, DN 32 MM (1"), PARA CIRCUITOS TERMINAIS, INSTALADO EM FORRO	M	52,00
4	ELETRODUTO FLEXÍVEL CORRUGADO, PVC, DN 32 MM (1"), PARA CIRCUITOS TERMINAIS, INSTALADO EM PAREDE	M	8,50
5	ELETRODUTO FLEXÍVEL CORRUGADO, PEAD, DN 40 MM (1 1/4"), PARA CIRCUITOS TERMINAIS, INSTALADO EM FORRO	M	2,50
6	ELETRODUTO FLEXÍVEL CORRUGADO, PEAD, DN 40 MM (1 1/4"), PARA CIRCUITOS TERMINAIS, INSTALADO EM PAREDE	M	2,35
7	CAIXA OCTOGONAL 4" X 4", METÁLICA, INSTALADA EM LAJE -	UN	59
8	LUMINÁRIA TIPO CALHA, DE SOBREPOR, COM 2 LÂMPADAS TUBULARES DE 18 W	UN	55
9	LUMINÁRIA TIPO PLAFON, DE SOBREPOR, COM 1 LÂMPADA LED	UN	4
10	CAIXA RETANGULAR 4" X 2" ALTA (2,00 M DO PISO), PVC, INSTALADA EM PAREDE	UN	11
11	CAIXA RETANGULAR 4" X 2" MÉDIA (1,30 M DO PISO), PVC, INSTALADA EM PAREDE	UN	11
12	CAIXA RETANGULAR 4" X 2" BAIXA (0,30 M DO PISO), PVC, INSTALADA EM PAREDE	UN	27
13	INTERRUPTOR SIMPLES (1 MÓDULO) COM 1 TOMADA DE EMBUTIR 2P+T 10 A,	UN	4
14	INTERRUPTOR SIMPLES (1 MÓDULO), 10A/250V, INCLUINDO SUPORTE E PLACA	UN	4
15	INTERRUPTOR SIMPLES (3 MÓDULOS), 10A/250V, INCLUINDO SUPORTE E PLACA	UN	3
16	TOMADA ALTA DE EMBUTIR (1 MÓDULO), 2P+T 10 A, INCLUINDO SUPORTE E PLACA	UN	9
17	TOMADA ALTA DE EMBUTIR (1 MÓDULO), 2P+T 20 A, INCLUINDO SUPORTE E PLACA	UN	4
18	TOMADA BAIXA DE EMBUTIR (1 MÓDULO), 2P+T 10 A, SEM SUPORTE E SEM PLACA	UN	8
19	TOMADA BAIXA DE EMBUTIR (2 MÓDULOS), 2P+T 10 A, INCLUINDO SUPORTE E PLACA	UN	18
20	CABO DE COBRE FLEXÍVEL ISOLADO, 2,5 MM², ANTI-CHAMA 450/750 V, VERMELHO	M	404,13
21	CABO DE COBRE FLEXÍVEL ISOLADO, 2,5 MM², ANTI-CHAMA 450/750 V, AZUL	M	469,3
22	CABO DE COBRE FLEXÍVEL ISOLADO, 2,5 MM², ANTI-CHAMA 450/750 V, VERDE	M	263,25
23	CABO DE COBRE FLEXÍVEL ISOLADO, 2,5 MM², ANTI-CHAMA 450/750 V, LARANJA	M	192,79
24	CABO DE COBRE FLEXÍVEL ISOLADO, 16 MM², ANTI-CHAMA 450/750 V, VERMELHO	M	28,06
25	CABO DE COBRE FLEXÍVEL ISOLADO, 16 MM², ANTI-CHAMA 450/750 V, AZUL	M	28,06
26	CABO DE COBRE FLEXÍVEL ISOLADO, 16 MM², ANTI-CHAMA 450/750 V, VERDE	M	73,86
27	QUADRO DE DISTRIBUICAO DE ENERGIA DE EMBUTIR, PARA 18 DISJUNTORES	UN	1
28	CAIXA DE INSPEÇÃO PARA ATERRAMENTO, CIRCULAR, EM POLIETILENO, DIÂMETRO INTERNO = 0,3 M	UN	3
29	HASTE DE ATERRAMENTO 3/4	UN	3
30	CABO DE COBRE FLEXÍVEL ISOLADO, 25 MM², ANTI-CHAMA 0,6/1,0 KV vermelho	M	250
31	CABO DE COBRE FLEXÍVEL ISOLADO, 25 MM², ANTI-CHAMA 0,6/1,0 KV azul	M	80
32	DUTO ESPIRAL FLEXÍVEL SINGELO PEAD D=50MM(2") REVESTIDO COM PVC COM FIO GUIA DE ACO GALVANIZADO	m	68
33	ELETRODUTO RÍGIDO ROSCÁVEL, PVC, DN 50 MM (1 1/2") ,	m	39
34	CURVA 90 GRAUS PARA ELETRODUTO, PVC, ROSCÁVEL, DN 50 MM (1 1/2")	UN	6
35	DISJUNTOR MONOPOLAR TIPO DIN, CORRENTE NOMINAL DE 10A	UN	14
36	DISJUNTOR MONOPOLAR TIPO DIN, CORRENTE NOMINAL DE 16A	UN	2
37	DISJUNTOR MONOPOLAR TIPO DIN, CORRENTE NOMINAL DE 40A	UN	2
38	DISJUNTOR MONOPOLAR TIPO DIN, CORRENTE NOMINAL DE 12A	UN	2
39	DISJUNTOR TRIPOLAR TIPO DIN, CORRENTE NOMINAL DE 70A	UN	1
40	DISPOSITIVO DR, 4 POLOS, SENSIBILIDADE DE 30 MA, CORRENTE DE 25 A, TIPO AC	UN	2
41	DISPOSITIVO DR, 4 POLOS, SENSIBILIDADE DE 30 MA, CORRENTE DE 40 A, TIPO AC	UN	1
42	DISPOSITIVO DPS CLASSE II, 1 POLO, TENSAO MAXIMA DE 385 V, CORRENTE MAXIMA DE *45* KA (TIPO AC)	UN	1

INSTITUTO FEDERAL DE EDUCAÇÃO, CIÊNCIA E TECNOLOGIA
CATARINENSE

CONTRATADA:	CONTRATANTE:
INSTITUTO FEDERAL DE EDUCAÇÃO CIÊNCIA E TECNOLOGIA CATARINENSE UNIDADE: CAMPUS CAMBORIÚ ENDEREÇO: RUA JOAQUIM GARCIA - SN CAMBORIÚ - SC	INSTITUTO FEDERAL DE EDUCAÇÃO CIÊNCIA E TECNOLOGIA CATARINENSE UNIDADE: CAMPUS CAMBORIÚ ENDEREÇO: RUA JOAQUIM GARCIA - SN CAMBORIÚ - SC
AUTORIA DO PROJETO: RAFAEL ALVES FREITAS CAU BR: A12217-7	CONTRATANTE:

NOME DO PROJETO: EDIFICAÇÃO BLOCO B DO IFC-CAMPUS CAMBORIÚ

TÍTULO DO DESENHO: PLANTAS

OBJETIVO DO PROJETO: REFORMA	TIPO DE PROJETO: Elétrico	FOLHA: I
AUTORIA DO DESENHO: RAFAEL ALVES FREITAS	ÁREA DO PROJETO:	
CIDADE – UF: CAMBORIÚ - SC	REVISÃO Nº: 00	
DATA: 02/2020	ESCALA: Indicada	REFERÊNCIA: ELETRO 1/1